ЭЛЕКТРИЧЕСКАЯ КАНАТНАЯ СИСТЕМА WCE8★★★

ОБЩАЯ ДЛИНА КАНАТА ДО 7.5 М

Электроагрегат на 16А и 32А. Лёгкий и простой в переноске, вес – всего 19 кг

Основной двигатель и двигатель управления

Весь контроль за работой – через пульт дистанционного управления

- Применима для резания строительных конструкций периметром до 6 метров благодаря достаточно большой запасовке каната
- Легковесная система просто крепится - непосредственно на рабочую поверхность
- Плавный старт каната осуществляется посредством потенциометра
- Система сконструирована на основе станины DRA500***
- Возможность применения основного двигателя, электроагрегата, пульта управления с дисковыми и циркульной системами, возможность применения станины со сверлильными моторными блоками благодаря совместимости модульной конструкции всех систем

Технические характеристики системы

ЭЛЕКТРИЧЕСКАЯ КАНАТНАЯ СИСТЕМА WCE8***	
Запасовка каната	5,5 м
Общая длина каната	7,5 м
Диаметр применяемых канатов	8,5 мм – 11 мм
2 ведущих колеса, Ø	200 мм
Запасовочные ролики, Ø	200 мм
Размеры, В x Ш x Д	1370 мм x 650 мм x 750 мм
Вес без станины	60 кг
Вес со станиной DRA500***	87 кг
Электрический привод WCE8* **	**WSE1217*** **
Номинальная мощность (16A)	8 кВт
Номинальная мощность (32A)	17 кВт
Подача каната в накопитель	Электрическая (двигатель управления)
Электрический агрегат WCE8* **	**WSE1217P**
Напряжение (50 Гц)	400 В
Вес	22 кг

Система и принадлежности

КАНАТНАЯ СИСТЕМА WCE8***, с двигателем WSE1217***, рекомендуемая система		Количество для заказа
10987700	Станина DRA500P	1 шт.
10989400	Канатный привод WCE8P с двигателем управления	1 шт.
10988900	Основной двигатель WSE1217P / 400В, 50Гц	1 шт.
10989300	Электрический агрегат WSE1217P / 400В, 50Гц с радио-пультом	1 шт.
962826	Защитный кожух SK-B, вкл. решётку	1 шт.
977392	Колёса в сборе	1шт.
964378	Набор инструментов	1 шт.
977619	Анкерное крепление DRA 250/400/500	2 шт.

ДОПОЛНИТЕЛЬНЫЕ ПРИНАДЛЕЖНОСТИ	
960953	Шаблон для разметки SK-B
977083	Шланг для воды в сборе 2,5 м
960575	Накладка ведущего колеса, Ø 200 мм
977529	Накладка ролика, Ø 200 мм
964254	Ролик, Ø 200 мм
961902	Ролик, Ø 200 мм с отверстием Ø 13 мм
977002	Поворотный ролик, Ø 200 мм с держателем
977613	Защитная втулка в сборе
10988849	Плита фиксации WSE SK-B WX в сборе
05317101	Анкер ED M12 D (в упаковке 50 шт.)
2018162	Бур SDS+ 16/210
09300150	Инструмент для забивания анкеров M12
977619	Анкерное крепление DRA 250/400/500
117984	Гидравлический инструмент SPV 80 кН
218909	Карданное соединение SVG
600045	Втулка SVR 11 мм
860404	Съёмное устройство SMGV для карданных соединений
77966	Отрезной диск A60Q-BFXA 125x1x22,2 Premium***
979715	Соединение (быстроразъёмное) для воды

ПРИНАДЛЕЖНОСТИ К КАНАТНЫМ СИСТЕМАМ

ПОГРУЖНОЕ РЕЗАНИЕ

Диаметр отверстий под погружные стойки - 250 мм

Оборудование для вырезания ниш/глухих проёмов в бетонных фундаментах

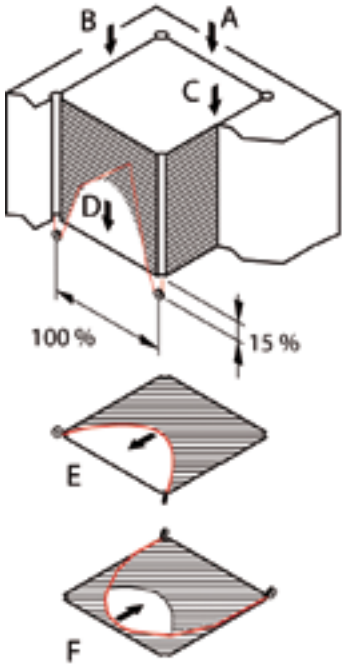

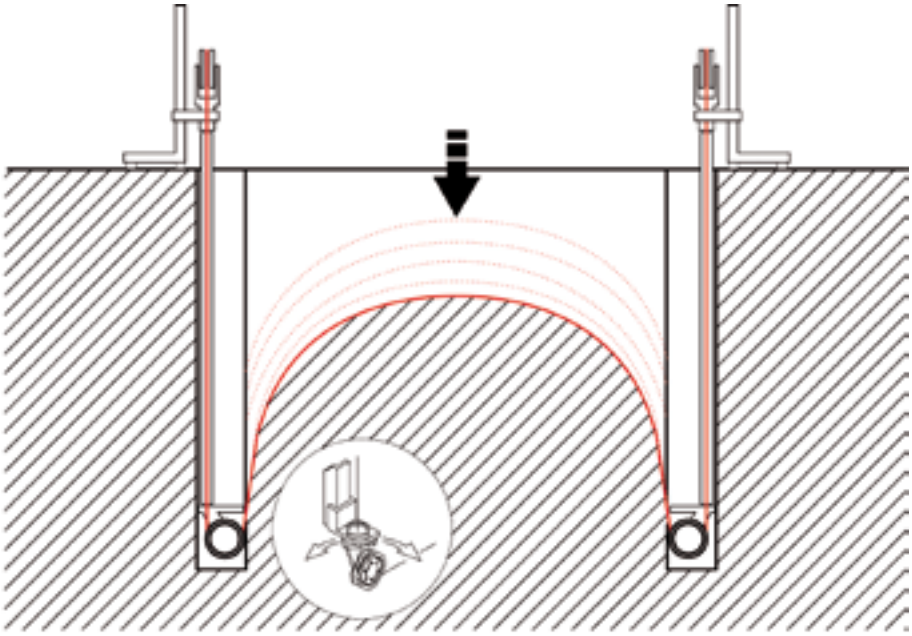

Порядок выполнения работы с погружным оборудованием с применением вертикального и горизонтального резания.
Глубина резания до 2,5 метров. Стойки фиксируются в отверстии в распор.

РОЛИКОВЫЕ СТОЙКИ ДЛЯ ВЕДЕНИЯ И НАПРАВЛЕНИЯ КАНАТА

Универсальная стойка с роликами: канат можно завести в любом направлении

Направляющий поворотный ролик: направление каната может регулироваться по двум осям

980722	Направляющий ролик с держателем
980723	Роликовая стойка длинная
977619	Анкерное крепление

Направляющий ролик: направление каната может регулироваться по одной оси

980714	Ролик, Ø 200 мм с держателем
980712	Роликовая стойка короткая
977619	Анкерное крепление

Роликовая пара: при резании исключает провисание каната и уменьшает вибрацию

980706	Роликовая пара с держателем
980723	Роликовая стойка длинная
977619	Анкерное крепление

Погружное резание

ПРИНАДЛЕЖНОСТИ ДЛЯ ПОГРУЖНОГО РЕЗАНИЯ	
964256	Погружная стойка в сборе правая
964253	Погружная стойка в сборе левая
977099	Поворотный ролик погружной стойки

Роликовые стойки

СТОЙКИ И ПРИНАДЛЕЖНОСТИ К НИМ	
980712	Роликовая стойка короткая
980723	Роликовая стойка длинная
977536	Универсальная стойка с роликами левая
977535	Универсальная стойка с роликами правая
980713	Поворотный ролик для универсальной стойки
969109	Шаблон для разметки роликовой стойки
980722	Направляющий ролик с держателем
964254	Ролик, Ø 200 мм
964419	Ролик, Ø 200 мм с отверстием Ø 13 мм
961902	Ролик, Ø 200 мм с отверстием Ø 13 мм
980714	Ролик, Ø 200 мм с держателем
980706	Роликовая пара с держателем

АЛМАЗНЫЕ КАНАТЫ И ПРИНАДЛЕЖНОСТИ К НИМ

PREMIUM*** - КАНАТ ДЛЯ МАКСИМАЛЬНОЙ ЭКОНОМИЧЕСКОЙ ЭФФЕКТИВНОСТИ

- Превосходная скорость резания
- Универсальное применение
- Инновационная и износостойкая конструкция каната
- Широкая программа
- Превосходно слаженная система - канат/соединительный механизм/принадлежности

STANDARD** - КАНАТ ДЛЯ ИНТЕНСИВНОЙ РАБОТЫ

- Исключительная и не меняющаяся скорость резания, востребованная при каждодневной интенсивной работе
- Универсальное применение
- Превосходно слаженная система - канат/соединительный механизм/принадлежности

ВОЗМОЖНОСТИ, ПРЕИМУЩЕСТВА

- Алмазный канат может поставляться с установленным карданным соединением
- Алмазный канат также может поставляться целой бухтой до 100 метров или любой длины (до 100 м) кратной 10 метрам
- Техническая поддержка специалистов

СПЕЦИФИКАЦИИ АЛМАЗНЫХ КАНАТОВ

Пример: DWM***-C

Позиции 1-2	Программа	DW	Резка алмазным канатом
Позиция 3	Мощность машины	L	Низкая мощность
		M	Средняя мощность
Позиции 4-6	Продуктовая линия	***	PREMIUM
		**	STANDARD
Позиция 7	Применение	-C	Бетон (желтый канат)
		-S	Сталь (черный канат)

РЕКОМЕНДАЦИИ

Бетон	Легко армированный бетон на пористых наполнителях	21 – 25 м/с
Бетон	Тяжело армированный бетон на высокопрочных наполнителях	16 – 21 м/с
Сталь	100%	10 – 16 м/с

- Канатные соединения (элементы соединительного механизма) устанавливать согласно инструкции
- Использовать только оригинальные принадлежности Tyrolit
- Предупреждение: Не используйте ножницы или клещи для отрезания каната. Пользуйтесь для этой цели углошлифовальной машиной и тонким отрезным диском для металла
- Инструкции по применению и технике безопасности, поставляемые вместе с канатной машиной, должны быть тщательно изучены и всё время работы с канатной системой также должны соблюдаться

ВЫБОР АЛМАЗНЫХ КАНАТОВ ДЛЯ ЛЮБОЙ МАШИНЫ И ЛЮБОГО МАТЕРИАЛА

	Тип каната	Алмазные "звенья" / кольца	Канатная машина	Материал						"Сухое резание"
				Бетон			Армирование конструкции			
		Гальванические		Тяжёлый	Средний	Лёгкий	Низкое	Очень высокое	100%	
PREMIUM	DWM***-C	•	L / M / H	●	●	◐	●	●	○	○
	DWM***-S	•	L / M / H	○		◐	○	●	●	○
STANDARD	DWM**-C	•	L / M / H	◐	◐	●	◐	◐	○	○

Канатная машина		
Мощность		
Низкая	L	≤ 15 кВт
Средняя	M	>15–25 кВт
Высокая	H	>25–50 кВт

Материал	
Наполнители	
Тяжёлый	Кремень, кварц
Средний	Гранит
Лёгкий	Известняк

Применение	
Оптимальное	●
Хорошее	◐
Возможное	○
Не применяется	

АЛМАЗНЫЕ КАНАТЫ

PREMIUM ★★★

Канаты для самых ответственных применений и решения комплексных задач

DWM***-C | гальванический | для железобетона

АЛМАЗНЫЙ КАНАТ				
	Артикул	Обозначение	Ø, мм	Количество "звеньев" / колец на 1 м
	572996	Алмазный канат 10,2 DWM***-C (железобетон)	10,2	46
	524513	Алмазный канат 8,5 DWM***-C (железобетон)	8,5	46

DWM***-S | гальванический | для стали

АЛМАЗНЫЙ КАНАТ				
	Артикул	Обозначение	Ø, мм	Количество "звеньев" / колец на 1 м
	603261	Алмазный канат 10,2 DWM***-S (сталь)	10,2	46

STANDARD ★★

Канат для каждодневной работы. Выгодное решение для стандартных применений.

DWM**-C | гальванический | для железобетона

АЛМАЗНЫЙ КАНАТ				
	Артикул	Обозначение	Ø, мм	Количество "звеньев" / колец на 1 м
	603256	Алмазный канат 10 DWM**-C (железобетон)	10	40

ПРИНАДЛЕЖНОСТИ К КАНАТАМ

Гидравлический инструмент SPV 80 кН

Артикул	Обозначение
117984	Гидравлический инструмент SPV 80 кН

Сменные губки для гидравлического инструмента

Артикул	Обозначение
524002	Сменные губки SPEV 8 мм
578301	Сменные губки SPEV 11 мм

Карданное соединение SVG | для канатов диаметром 10/11 мм

Артикул	Обозначение
218909	Карданное соединение SVG
218914	Шпилька SVGB

ПРИНАДЛЕЖНОСТИ К КАНАТАМ

Втулка SVR | ремонтная для канатов 8,5 мм и 10/11 мм диаметром

Артикул	Обозначение
902134	Втулка SVR 8 мм
600045	Втулка SVR 11 мм

Съёмное устройство SMGV | для карданных соединений

Артикул	Обозначение
860404	Съёмное устройство SMGV
148130	Шпилька съёмного устройства SMGV

Отрезной диск A60Q-BFXA 125x1x22,2 Premium *** | для ремонта каната

Артикул	Обозначение
77966	Отрезной диск 125x1x22,2